ГОСТ 12817-80

Группа Г18

МЕЖГОСУДАРСТВЕННЫЙ СТАНДАРТ

ФЛАНЦЫ ЛИТЫЕ ИЗ СЕРОГО ЧУГУНА НА $P_у$ от 0,1 до 1,6 МПа (от 1 до 16 кгс/см^2)

Конструкция и размеры

Cast grey iron flanges for P_{nom} from 0,1 to 1,6 MPa (from 1 to 16 kgf/cm^2). Design and dimensions

МКС 23.040.60
ОКП 37 9941

Дата введения 1983-01-01

Постановлением Государственного комитета СССР по стандартам от 20 мая 1980 г. N 2238 дата введения установлена 01.01.83

Ограничение срока действия снято Постановлением Госстандарта от 15.04.92 N 402

ВЗАМЕН ГОСТ 1235-67, ГОСТ 12815-67, ГОСТ 12816-67

Издание (июль 2003 г.) с Изменениями N 1, 2, утвержденными в декабре 1987 г., апреле 1992 г. (ИУС 4-88, 7-92).

1. Настоящий стандарт распространяется на фланцы литой арматуры, соединительных частей, машин, приборов, патрубков аппаратов и резервуаров из серого чугуна на условное давление $P_у$ от 0,1 до 1,6 МПа (от 1 до 16 кгс/см^2) и температуру среды от 258 до 573 К (от минус 15 до плюс 300 °С).

Требования пп.1-4, 6, 7 настоящего стандарта являются обязательными, остальные требования - рекомендуемыми.

(Измененная редакция, Изм. N 2).

2. Пределы применения фланцев, в зависимости от величины условного давления и температуры среды, должны соответствовать указанным в табл.1.

Таблица 1

Давление условное $P_у$, МПа (кгс/см^2)	Проход условный $D_у$, мм для температур среды, К (°С)			
	до 393 (120)	до 473 (200)	до 523 (250)	до 533 (300)
0,25 (2,5)	15-3000	15-2400	15-800	15-800
0,6 (6)	15-2400	15-800	15-500	15-500
0,1* (10)	15-2000	15-600	15-500	15-300
1,6 (16)	15-1000	15-300	15-200	15-200

* Соответствует оригиналу. - Примечание изготовителя базы данных.

3. Конструкция и размеры фланцев должны соответствовать указанным на чертеже и в табл.2.

Черт. Конструкция и размеры фланцев

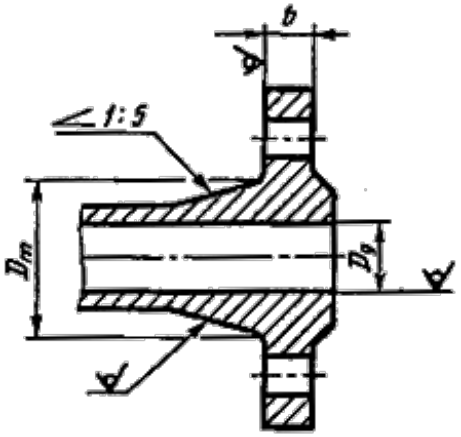

Таблица 2

Размеры в мм

Проход условный D_y	P_y, МПа (кгс/см^2)							
	0,1 и 0,25 (1 и 2,5)		0,6 (6)		1,0 (10)		1,6 (16)	
	b	D_m	b	D_m	b	D_m	b	D_m
15	10	31	10	31	12	37	12	37
20	12	38	12	38	14	42	14	42
25		47		47		49		49
32	13	56	13	56	16	60	16	60

40		64		64		68		68
50		74		74	17	80	17	80
65		94		94		100		100
80	15	108	15	108	19	114	19	114
100		128		128		134	21	136
125	17	155	17	155	21	161	23	165
150		180		180		186	25	192
(175)	19	200	19	209	23	215		217
200		234		234		240	27	246
(225)		261		259		265		271
250	20	286	20	286	25	292	29	298
300		336		336		342	30	352
350	22	390	22	390	26	396	34	408
400	24	442	24	442	28	448	36	460
(450)		492		492		498	40	516

500	25	546	25	546	30	552	42	570
600		646		646	31	654	49	682
(700)		746	27	738	35	760		782
800		848	29	852	39	866		882
(900)		948	31	954	41	970		982
1000		1048		1054	45	1076	55	1090
1200		1250	35	1260	51	1284	-	-
1400		1452	39	1466	57	1494	-	-
1600	27	1654	43	1672	63	1702	-	-
(1800)	29	1856	45	1876	67	1910	-	-
2000		2056	49	2082	69	2116	-	-
(2200)	30	2260	54	2292	-	-	-	-
2400	32	2464	56	2496	-	-	-	-

(2600)	34	2670	-	-	-	-	-	-
(2800)	38	2872	-	-	-	-	-	-
3000	40	3072	-	-	-	-	-	-

Примечание. Фланцы, с условными проходами, указанными в скобках, не допускается применять для арматуры общего назначения.

4. Фланцы должны изготовляться с уплотнительными поверхностями исполнений 1, 2, 3 и присоединительными размерами по ГОСТ 12815-80.

5. Предельные отклонения размеров отливок - по 9-му классу точности ГОСТ 26645-85.

(Измененная редакция, Изм. N 2).

6. Неуказанные размеры и предельные отклонения - по рабочим чертежам, утвержденным в установленном порядке.

7. Технические требования, материалы фланцев, крепежных деталей, прокладок - по ГОСТ 12816-80.

Электронный текст документа подготовлен
ЗАО "Кодекс" и сверен по:
официальное издание
Фланцы арматуры, соединительных
частей и трубопроводов: Сб. ГОСТов.
ГОСТ 12815-80-ГОСТ 12822-80. -
М.: ИПК Издательство стандартов, 2003